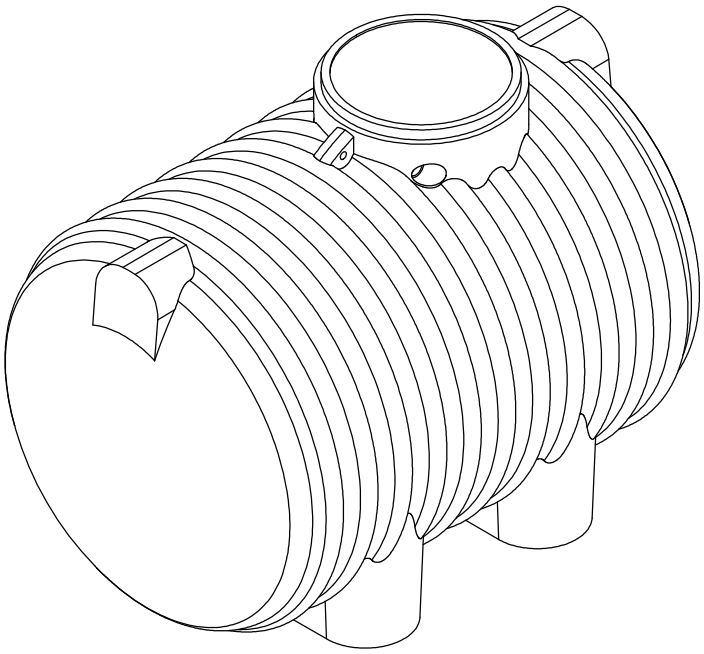

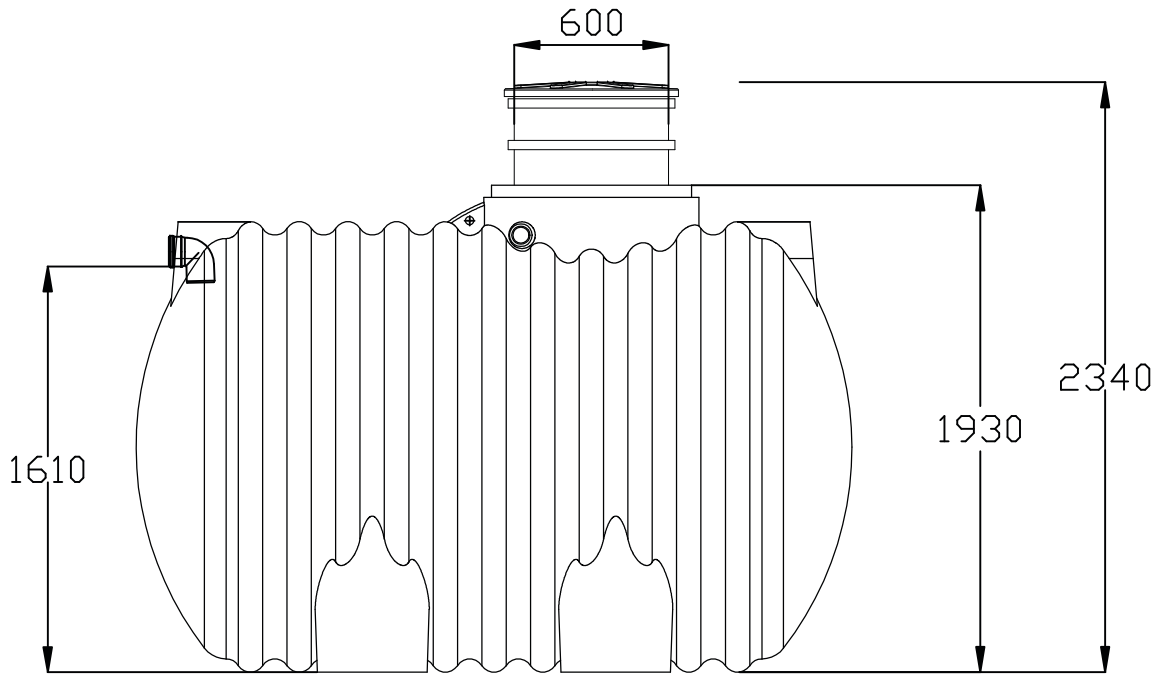
600
2340
1930
1610

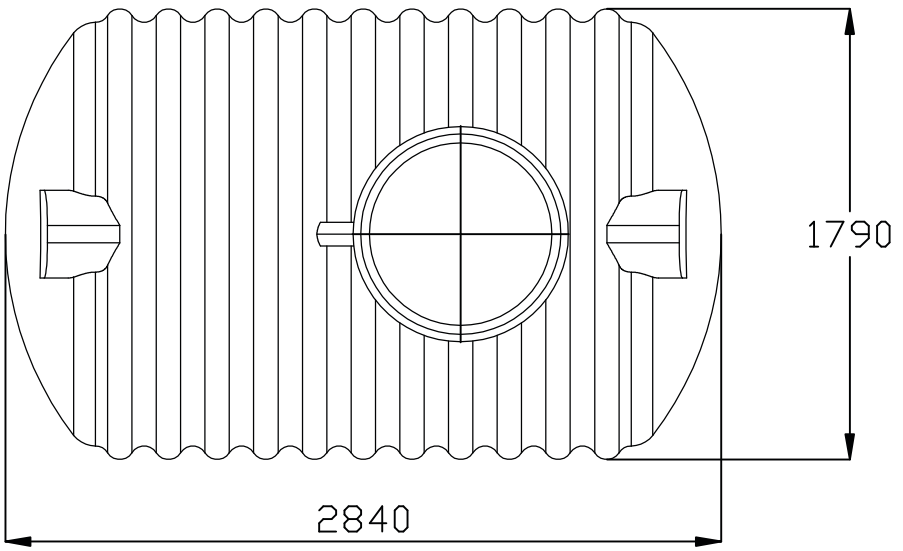
1790
2840